Anlagering mit Zylinderschrauben (optional)

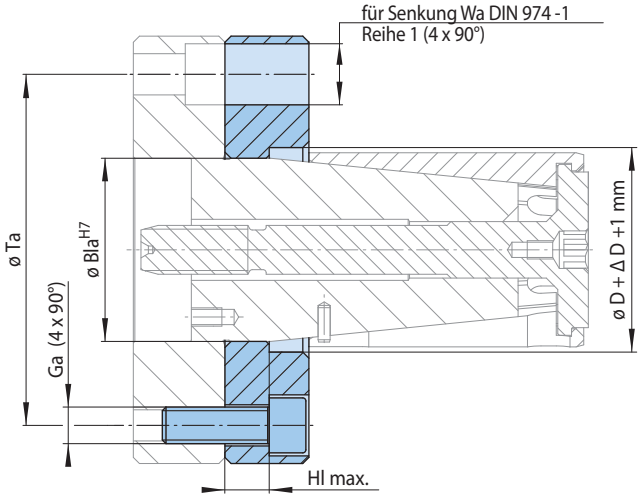

ø D = Spanndurchmesser
Δ D = Max. Durchmesserveränderung des Spanndurchmessers am Spannelement

60-1

für Größe	Bla mm	D mm	Δ D mm	Ga	Hl max. mm	Ta mm	Wa
BKDF 6	11	11,90 - 15,00	0,6	M 8	4,0	50	8
BKDF 7	14	14,70 - 20,90	1,2	M 8	4,0	50	8
BKDF 12	20	20,70 - 27,90	1,2	M 8	8,5	50	8
BKDF 18	26	27,70 - 32,80	1,2	M 8	7,5	50	8
BKDF 19	30	32,60 - 42,80	1,2	M 8	9,0	70	8
BKDF 27	39	42,60 - 51,80	1,2	M 8	9,0	70	8
BKDF 32	49	51,60 - 64,00	2,4	M 10	13,5	95	10
BKDF 43	60	63,60 - 72,00	2,4	M 12	13,5	115	12
BKDF 44	66	71,60 - 82,00	2,4	M 12	13,5	115	12
BKDF 54	77	81,60 - 132,00	2,4	M 12	13,5	115	12

Fehlende Maße entsprechen Werkstückgeometrie.

EDMAYR ANTRIEBSTECHNIK GmbH
Thalham 20
A-4880 St. Georgen im Attergau
Tel.: +43 7667 6840
Fax: +43 7667 20070
www.edmayr.at
office@edmayr.at