Bremszange DH 035 FHA

federbetätigt – hydraulisch gelüftet

EDMAYR ANTRIEBSTECHNIK

43-1

Eigenschaften

	Code
Bremszange	D
Befestigung an der Maschine rechtwinklig zur Bremsscheibe	H
Rahmengröße 035	035
Federbetätigt	F
Hydraulisch gelüftet	H
Automische Nachstellung bei Reibklotzverschleiß	A
Druckzylinder 260	260
Druckzylinder rechts oder links montiert lieferbar	R L
Für Bremsscheibendicken 12,5 mm oder 25 mm	12 25

Bestellbeispiel

Bremszange DH 035 FHA, Druckzylinder 260, Druckzylinder rechts montiert, Bremsscheibendicke 12,5 mm:

DH 035 FHA - 260 R - 12

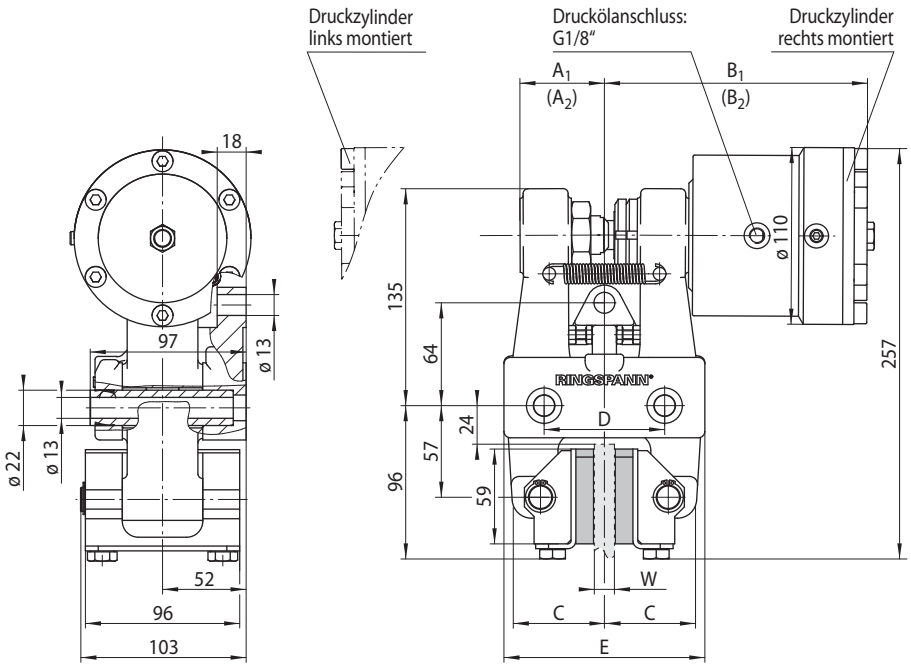

Bremsscheibendicke W mm	A_1 mm	(A_2) mm	B_1 mm	(B_2) mm	C mm	D mm	E mm
12,5	54	(68)	164	(174)	57	75	125
25	59	(73)	171	(181)	63	84	131

Maße in Klammern ergeben sich bei maximaler Reibklotzabnutzung.

43-2

Technische Daten

	Bremszange DH 035 FHA mit Druckzylinder 260
Bremsscheiben-durchmesser mm	Bremsmoment Nm
300	1500
355	1850
430	2350
520	3000
630	3600
710	4100
800	4700
Klemmkraft	16000 N
Öldruck	min. 55 bar max. 120 bar
Ölvolumen	max. 6 cm^3
Gewicht	14,1 kg

Den in der Tabelle angegebenen Bremsmomenten liegt ein theoretischer Reibwert von 0,4 zugrunde.

Edmayr Antriebstechnik GmbH
Thalham 20, 4880 St. Georgen im Attergau
Tel.: +43 7667 6840 Fax: +43 7667 20070
office@edmayr.at www.edmayr.at